男子ダブルス 1ブロック		杉田篤史 水野啓悟	渡邊大翔 山口遥	高橋侑大 杉本国太	大澤良能 坂元晴彦	勝　敗	順位
杉田篤史 水野啓悟	（ＣＴＩ）		○ 2－0	○ 21- 8	× 9-21	M 2-1 G 3-1 P 51-32	2
渡邊大翔 山口遥	(名古屋高等学校)	× 0－2		× 5-21	× 3-21	M 0-3 G 0-4 P 11-63	4
高橋侑大 杉本国太	（東海学園）	× 8-21	○ 21- 5		× 8-21	M 1-2 G 1-2 P 37-47	3
大澤良能 坂元晴彦	(名古屋高等学校)	○ 21- 9	○ 21- 3	○ 21- 8		M 3-0 G 3-0 P 63-20	1

男子ダブルス 2ブロック		小林雄太 日髙峻太郎	筧佑太郎 中谷陽斗	酒井翔基 河島優哉	安藤光輝 夏目隼太朗	勝　敗	順位
小林雄太 日髙峻太郎	(だぶるしゅんちぃ)		○ 2－0	× 8-21	○ 21- 5	M 2-1 G 3-1 P 50-42	2
筧佑太郎 中谷陽斗	(名古屋高等学校)	× 0－2		× 10-21	× 19-21	M 0-3 G 0-4 P 45-63	4
酒井翔基 河島優哉	(名古屋高等学校)	○ 21- 8	○ 21-10		○ 21- 6	M 3-0 G 3-0 P 63-24	1
安藤光輝 夏目隼太朗	(名古屋中学校)	× 5-21	○ 21-19	× 6-21		M 1-2 G 1-2 P 32-61	3

男子ダブルス 3ブロック		長畑佑弥 周峻謙	鵜飼諒太郎 加賀祐吾	立松幹浩 深谷麻里夫	東大翔 梅村晄平	勝　敗	順位
長畑佑弥 周峻謙	（東海学園）		○ 21- 8	× 8-21	○ 21-10	M 2-1 G 2-1 P 50-39	2
鵜飼諒太郎 加賀祐吾	(名古屋中学校)	× 8-21		× 4-21	× 14-21	M 0-3 G 0-3 P 26-63	4
立松幹浩 深谷麻里夫	(矢田スポーツ)	○ 21- 8	○ 21- 4		○ 21- 4	M 3-0 G 3-0 P 63-16	1
東大翔 梅村晄平	(名古屋高等学校)	× 10-21	○ 21-14	× 4-21		M 1-2 G 1-2 P 35-56	3

男子ダブルス 4ブロック		伊藤久高 岩田怜依	冨田篤志 早稲田楓万	佐々木翔吾 檀原優哉	藤原大希 笹山響	勝　敗	順位
伊藤久高 岩田怜依	（東海学園）		○ 21-13	○ 21- 8	○ 21- 9	M 3-0 G 3-0 P 63-30	1
冨田篤志 早稲田楓万	(名古屋中学校)	× 13-21		○ 21-12	○ 21-13	M 2-1 G 2-1 P 55-46	2
佐々木翔吾 檀原優哉	(名古屋高等学校)	× 8-21	× 12-21		○ 2－0	M 1-2 G 2-2 P 41-59	3
藤原大希 笹山響	（東海学園）	× 9-21	× 13-21	× 0－2		M 0-3 G 0-4 P 39-63	4

男子ダブルス 5ブロック		小林悠清 寺本瑛音	伊藤佳祐 佐藤雅史	渡邉宏祐 岩田大輝	吉岡歩 山本倫太郎	勝　敗	順位
小林悠清 寺本瑛音	(名古屋中学校)		× 4-21	× 12-21	○ 21-19	M 1-2 G 1-2 P 37-61	3
伊藤佳祐 佐藤雅史	(名古屋高等学校)	○ 21- 4		○ 21- 9	○ 21- 8	M 3-0 G 3-0 P 63-21	1
渡邉宏祐 岩田大輝	(東海学園)	○ 21-12	× 9-21		○ 21- 5	M 2-1 G 2-1 P 51-38	2
吉岡歩 山本倫太郎	(名古屋中学校)	× 19-21	× 8-21	× 5-21		M 0-3 G 0-3 P 32-63	4

男子ダブルス 6ブロック		今橋慶人 青山航大	大崎一航 北野睦翔	髙田竹蔵 鈴木旺介	堀凌一朗 小林直央	勝　敗	順位
今橋慶人 青山航大	(名古屋中学校)		× 12-21	× 11-21	× 8-21	M 0-3 G 0-3 P 31-63	4
大崎一航 北野睦翔	(至学館高等学校)	○ 21-12		○ 21- 8	× 15-21	M 2-1 G 2-1 P 57-41	2
髙田竹蔵 鈴木旺介	(名古屋高等学校)	○ 21-11	× 8-21		× 11-21	M 1-2 G 1-2 P 40-53	3
堀凌一朗 小林直央	(東海学園)	○ 21- 8	○ 21-15	○ 21-11		M 3-0 G 3-0 P 63-34	1

男子ダブルス 7ブロック		吉田幸誠 中村碧杜	橘高智信 近藤惇	藤村亮輔 李啓源	伊藤陽 内山宗祐	勝　敗	順位
吉田幸誠 中村碧杜	(名古屋高等学校)		× 15-21	○ 21-10	× 8-21	M 1-2 G 1-2 P 44-52	3
橘高智信 近藤惇	(東海学園)	○ 21-15		○ 21-15	× 9-21	M 2-1 G 2-1 P 51-51	2
藤村亮輔 李啓源	(名古屋中学校)	× 10-21	× 15-21		× 3-21	M 0-3 G 0-3 P 28-63	4
伊藤陽 内山宗祐	(名古屋高等学校)	○ 21- 8	○ 21- 9	○ 21- 3		M 3-0 G 3-0 P 63-20	1

男子ダブルス 8ブロック		高橋拓実 井村駿太	長谷川純一 塚田究	安藤悠真 村木祐斗	稲葉礼虎 廣瀬玄真	勝　敗	順位
高橋拓実 井村駿太	(東海学園)		× 18-21	× 7-21	○ 21-14	M 1-2 G 1-2 P 46-56	3
長谷川純一 塚田究	(矢田スポーツ)	○ 21-18		× 14-21	○ 21- 9	M 2-1 G 2-1 P 56-48	2
安藤悠真 村木祐斗	(名古屋高等学校)	○ 21- 7	○ 21-14		○ 21- 5	M 3-0 G 3-0 P 63-26	1
稲葉礼虎 廣瀬玄真	(名古屋中学校)	× 14-21	× 9-21	× 5-21		M 0-3 G 0-3 P 28-63	4

男子ダブルス ９ブロック		安藤大翔 山下岳之助	武藤奏太 秋元泰智	西川原幸生 加藤尚志	加藤正嘉 近藤聡哉	勝　敗	順位
安藤大翔 山下岳之助	(名古屋高等学校)		○ 21-15	× 7-21	× 11-21	M 1-2 G 1-2 P 39-57	3
武藤奏太 秋元泰智	(東海学園)	× 15-21		× 6-21	× 6-21	M 0-3 G 0-3 P 27-63	4
西川原幸生 加藤尚志	(矢田スポーツ)	○ 21- 7	○ 21- 6		○ 21-13	M 3-0 G 3-0 P 63-26	1
加藤正嘉 近藤聡哉	(名古屋高等学校)	○ 21-11	○ 21- 6	× 13-21		M 2-1 G 2-1 P 55-38	2

男子ダブルス １０ブロック		山羽一颯 上出陽光	浅野朔太郎 澤田隆	海老原尚斗 加藤寿磨	竹内隆太郎 杉本悠貴	勝　敗	順位
山羽一颯 上出陽光	(名古屋高等学校)		○ 21- 7	× 8-21	× 15-21	M 1-2 G 1-2 P 44-49	3
浅野朔太郎 澤田隆	(東海学園)	× 7-21		× 9-21	× 5-21	M 0-3 G 0-3 P 21-63	4
海老原尚斗 加藤寿磨	(名古屋中学校)	○ 21- 8	○ 21- 9		○ 21-12	M 3-0 G 3-0 P 63-29	1
竹内隆太郎 杉本悠貴	(だぶるしゅんちぃ)	○ 21-15	○ 21- 5	× 12-21		M 2-1 G 2-1 P 54-41	2

男子ダブルス １１ブロック		磯野正虎 上野恭太郎	志田夏輝 難波天晴	吉田颯 清水泰貴	森晃瑛 森本祥太	勝　敗	順位
磯野正虎 上野恭太郎	(名古屋中学校)		× 4-21	× 15-21	○ -X	M 1-2 G 1-2 P 19-42	3
志田夏輝 難波天晴	(東海学園)	○ 21- 4		○ 21-15	○ -X	M 3-0 G 3-0 P 42-19	1
吉田颯 清水泰貴	(東海学園)	○ 21-15	× 15-21		○ -X	M 2-1 G 2-1 P 36-36	2
森晃瑛 森本祥太	(名古屋高等学校)	× X-	× X-	× X-		M 0-3 G 0-3 P 0-0	4

男子ダブルス １２ブロック		向将志 皿井正哉	喜邑太翔 安田陽	林拓希 小出凌大	鈴木利市 黒川裕介	勝　敗	順位
向将志 皿井正哉	(名古屋高等学校)		× 13-21	× 11-21	○ -X	M 1-2 G 1-2 P 24-42	3
喜邑太翔 安田陽	(東海学園)	○ 21-13		× 12-21	○ -X	M 2-1 G 2-1 P 33-34	2
林拓希 小出凌大	(名古屋高等学校)	○ 21-11	○ 21-12		○ -X	M 3-0 G 3-0 P 42-23	1
鈴木利市 黒川裕介	(矢田スポーツ)	× X-	× X-	× X-		M 0-3 G 0-3 P 0-0	4

男子ダブルス １３ブロック		倉田泰然 坂元陽介	浜崎環 深谷叶翔	早河佑太 神田載連	宇佐美慶祐 増田惇一	臼井大人 臼井優斗	勝　敗	順位
倉田泰然 坂元陽介	（東海学園）		○ 21-15	○ 21-10	○ -X	× 6-21	M 3-1 G 3-1 P 48-46	2
浜崎環 深谷叶翔	(名古屋中学校)	× 15-21		× 17-21	○ -X	× 13-21	M 1-3 G 1-3 P 45-63	4
早河佑太 神田載連	(名古屋高等学校)	× 10-21	○ 21-17		○ -X	× 10-21	M 2-2 G 2-2 P 41-59	3
宇佐美慶祐 増田惇一	（東海学園）	× X-	× X-	× X-		× - X-	M 0-4 G 0-5 P 0-0	5
臼井大人 臼井優斗	(矢田スポーツ)	○ 21- 6	○ 21-13	○ 21-10	○ - -X		M 4-0 G 5-0 P 63-29	1

男子ダブルス 決勝トーナメント

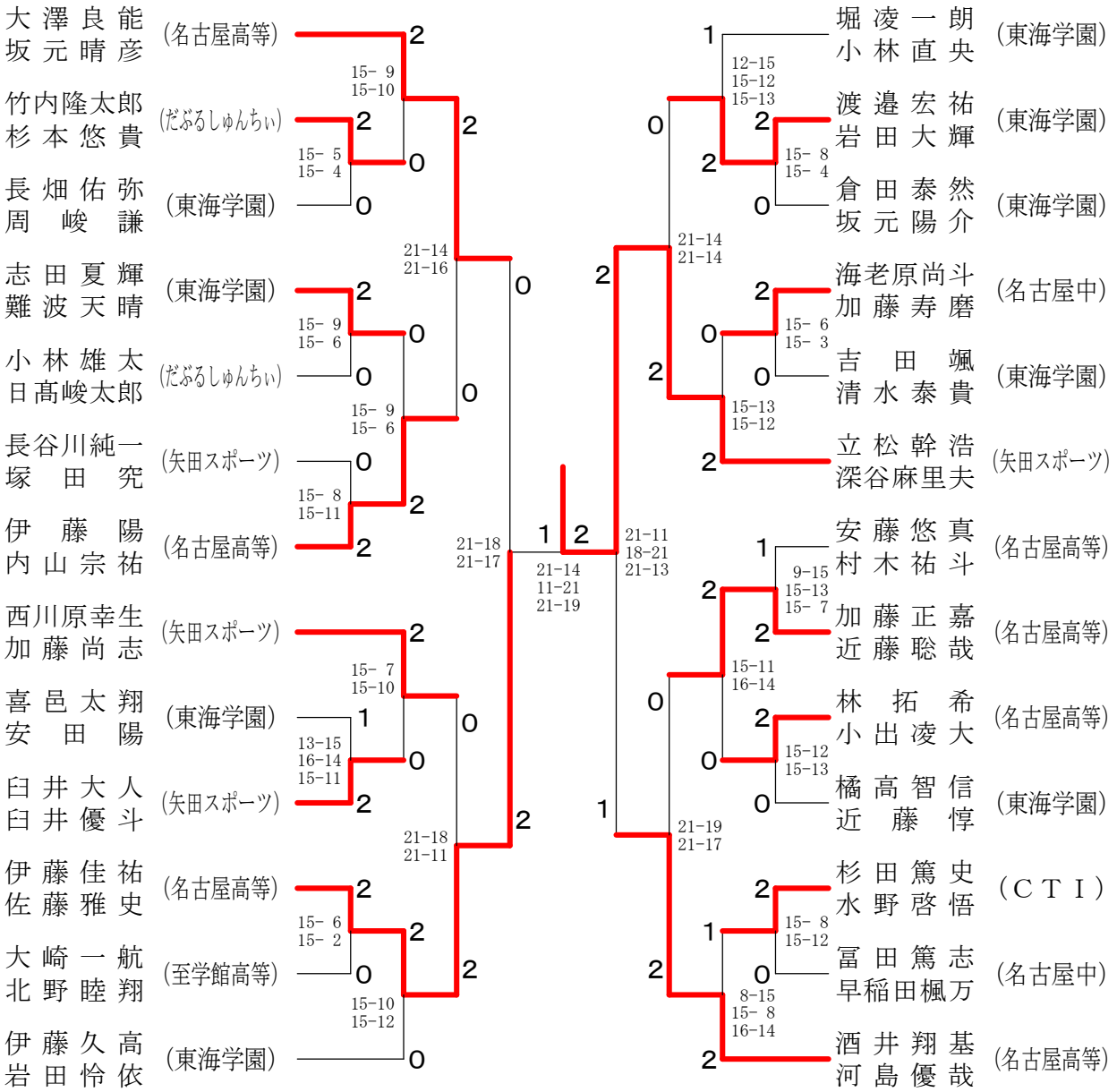

女子ダブルス 1ブロック		深谷雅代 冨岡茉美	加納歩実 杉本美紅	上村綾 岡田琉南	磯貝ひかり 市岡桃莉	勝　敗	順位
深谷雅代 冨岡茉美	(矢田スポーツ)		○ 21- 5	○ 21-12	○ 21- 6	M 3-0 G 3-0 P 63-23	1
加納歩実 杉本美紅	(名古屋市立工芸高校)	× 5-21		× 15-21	○ 21-18	M 1-2 G 1-2 P 41-60	3
上村綾 岡田琉南	(至学館高等学校)	× 12-21	○ 21-15		○ 21- 6	M 2-1 G 2-1 P 54-42	2
磯貝ひかり 市岡桃莉	(金城学院高等学校)	× 6-21	× 18-21	× 6-21		M 0-3 G 0-3 P 30-63	4

女子ダブルス 2ブロック		平林凛子 蟻義実叶	岡本菜央 村上真梨	清水凛音 杉本侑珠妃	鬼頭七海 柴田菜那	勝　敗	順位
平林凛子 蟻義実叶	(至学館高等学校)		○ 21-12	× 10-21	○ 21-13	M 2-1 G 2-1 P 52-46	2
岡本菜央 村上真梨	(金城学院高等学校)	× 12-21		× 6-21	× 17-21	M 0-3 G 0-3 P 35-63	4
清水凛音 杉本侑珠妃	(聖霊中学校)	○ 21-10	○ 21- 6		○ 21-12	M 3-0 G 3-0 P 63-28	1
鬼頭七海 柴田菜那	(金城学院高等学校)	× 13-21	○ 21-17	× 12-21		M 1-2 G 1-2 P 46-59	3

女子ダブルス 3ブロック		山田凛 鈴村日和	今津未央奈 髙鉾佑圭	鈴木ほのか 塩屋歩未	柴田智子 國田佳子	勝　敗	順位
山田凛 鈴村日和	(名古屋市立工芸高校)		× 20-22	× 5-21	× 3-21	M 0-3 G 0-3 P 28-64	4
今津未央奈 髙鉾佑圭	(金城学院高等学校)	○ 22-20		× 13-21	× 3-21	M 1-2 G 1-2 P 38-62	3
鈴木ほのか 塩屋歩未	(至学館高等学校)	○ 21- 5	○ 21-13		× 5-21	M 2-1 G 2-1 P 47-39	2
柴田智子 國田佳子	(矢田スポーツ)	○ 21- 3	○ 21- 3	○ 21- 5		M 3-0 G 3-0 P 63-11	1

女子ダブルス 4ブロック		林穂乃佳 舟橋愛	小出紗衣 村山礼奈	佐藤実乃里 橋本ちなみ	吉田こころ 安藤遥	勝　敗	順位
林穂乃佳 舟橋愛	(金城学院高等学校)		○ 21-17	○ 21-14	○ 21- 9	M 3-0 G 3-0 P 63-40	1
小出紗衣 村山礼奈	(名古屋市立工芸高校)	× 17-21		○ 21-16	○ 21-13	M 2-1 G 2-1 P 59-50	2
佐藤実乃里 橋本ちなみ	(至学館高等学校教員・OG)	× 14-21	× 16-21		○ 21-12	M 1-2 G 1-2 P 51-54	3
吉田こころ 安藤遥	(金城学院高等学校)	× 9-21	× 13-21	× 12-21		M 0-3 G 0-3 P 34-63	4

女子ダブルス ５ブロック		太田かのん 松永栞和	神原芽衣 石川夏帆	濱田紗華 中川鈴菜	加藤美侑 神谷彩綾	勝　敗	順位
太田かのん 松永栞和	(至学館高等学校)		○ 21-14	○ 21-15	○ 21- 9	M 3-0 G 3-0 P 63-38	1
神原芽衣 石川夏帆	(金城学院高等学校)	× 14-21		× 4-21	× 14-21	M 0-3 G 0-3 P 32-63	4
濱田紗華 中川鈴菜	(名古屋市立工芸高校)	× 15-21	○ 21- 4		○ 21- 7	M 2-1 G 2-1 P 57-32	2
加藤美侑 神谷彩綾	(金城学院高等学校)	× 9-21	○ 21-14	× 7-21		M 1-2 G 1-2 P 37-56	3

女子ダブルス ６ブロック		山川莉杏 松波和奏	兒玉優香 乘末京花	坂野紗子 木村萌映	佐藤琴美 森崎仲菜	勝　敗	順位
山川莉杏 松波和奏	(至学館高等学校)		○ 21-10	○ -X	○ 21- 4	M 3-0 G 3-0 P 42-14	1
兒玉優香 乘末京花	(金城学院高等学校)	× 10-21		○ -X	○ 21-10	M 2-1 G 2-1 P 31-31	2
坂野紗子 木村萌映	(名古屋市立工芸高校)	× X-	× X-		× X-	M 0-3 G 0-3 P 0-0	4
佐藤琴美 森崎仲菜	(金城学院高等学校)	× 4-21	× 10-21	○ -X		M 1-2 G 1-2 P 14-42	3

女子ダブルス ７ブロック		徳橋百華 牧田莉奈	田島美優 田口彩未	鈴木紗弥香 松浦深雪	瀬辺咲空 豐田萌桃	勝　敗	順位
徳橋百華 牧田莉奈	(金城学院高等学校)		○ 21-12	× 18-21	○ 21-11	M 2-1 G 2-1 P 60-44	2
田島美優 田口彩未	(至学館高等学校)	× 12-21		× 17-21	○ 21- 9	M 1-2 G 1-2 P 50-51	3
鈴木紗弥香 松浦深雪	(東白壁)	○ 21-18	○ 21-17		○ 21-10	M 3-0 G 3-0 P 63-45	1
瀬辺咲空 豐田萌桃	(金城学院高等学校)	× 11-21	× 9-21	× 10-21		M 0-3 G 0-3 P 30-63	4

女子ダブルス 決勝トーナメント

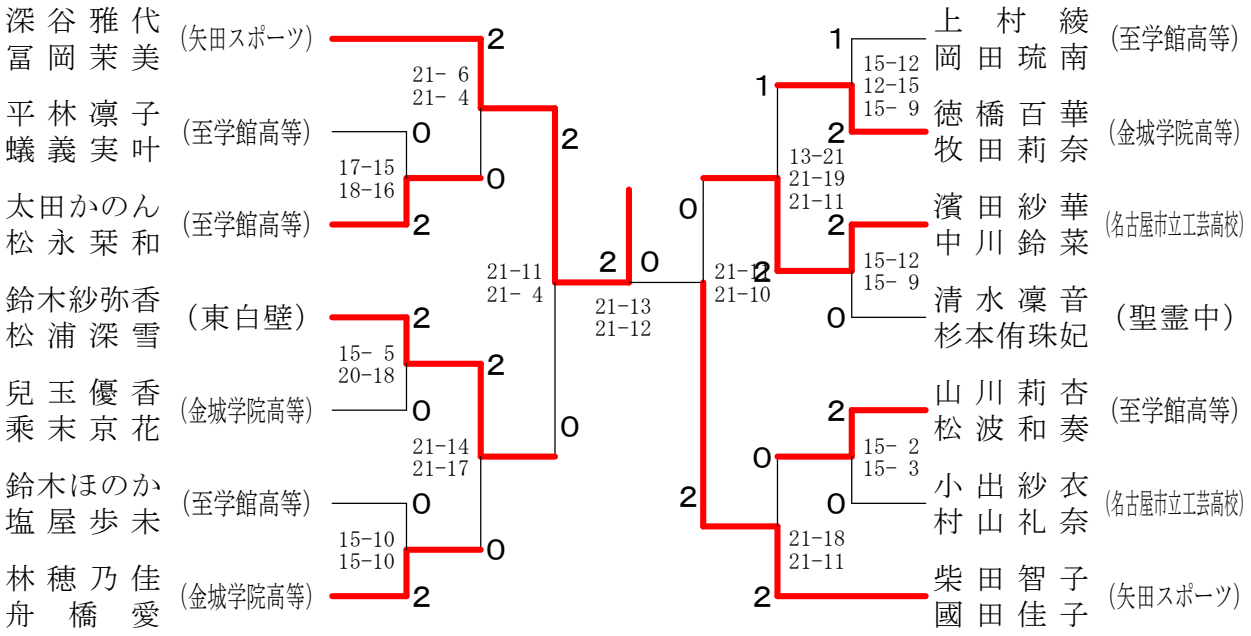

男子ダブルスＢ

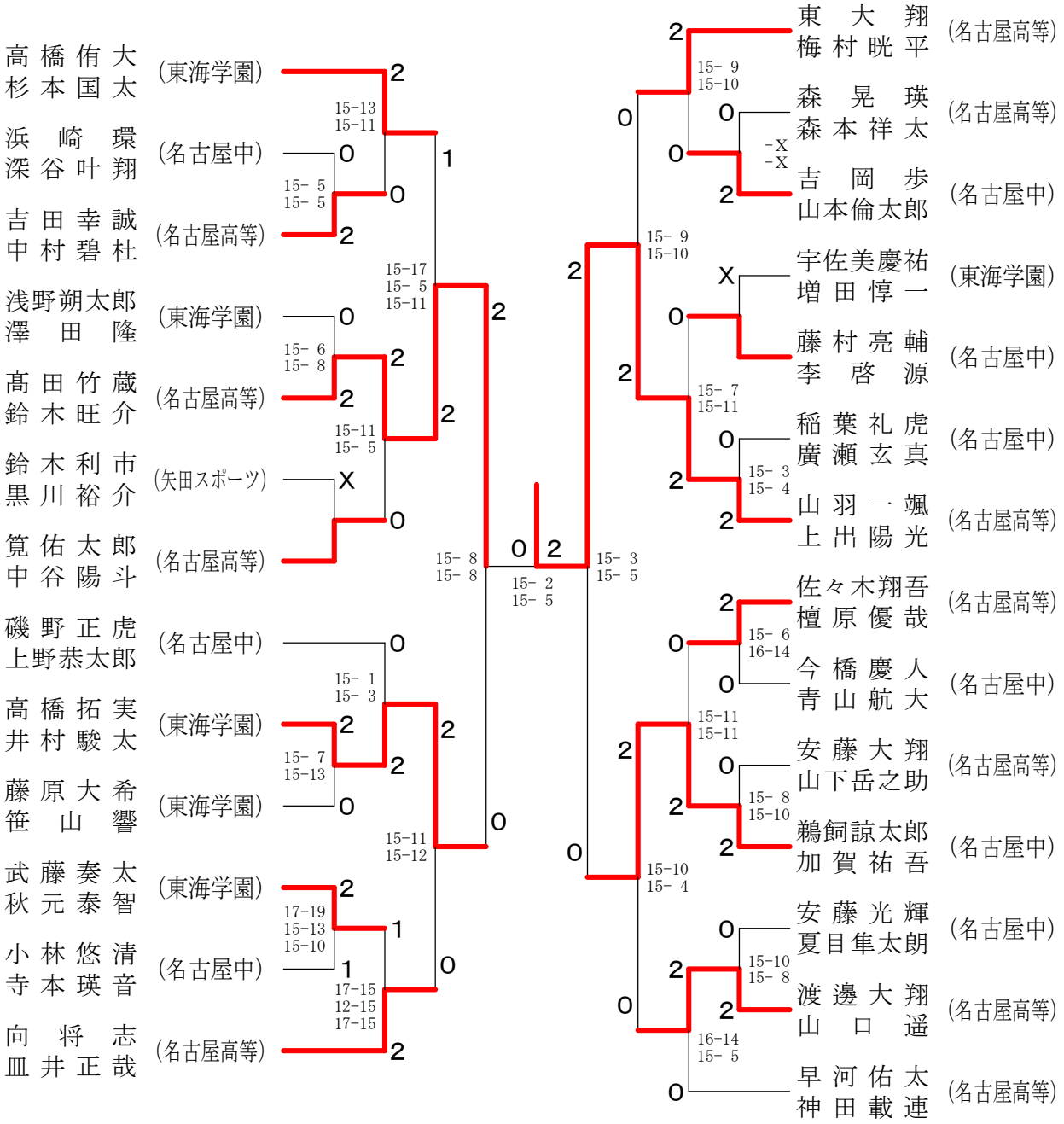
高橋侑大 杉本国太 (東海学園)
浜崎環 深谷叶翔 (名古屋中)
吉田幸誠 中村碧杜 (名古屋高等)
浅野朔太郎 澤田隆 (東海学園)
髙田竹蔵 鈴木旺介 (名古屋高等)
鈴木利市 黒川裕介 (矢田スポーツ)
筧佑太郎 中谷陽斗 (名古屋高等)
磯野正虎 上野恭太郎 (名古屋中)
高橋拓実 井村駿太 (東海学園)
藤原大希 笹山響 (東海学園)
武藤奏太 秋元泰智 (東海学園)
小林悠清 寺本瑛音 (名古屋中)
向将志 皿井正哉 (名古屋高等)
15-13 15-11
15- 5 15- 5
15-17 15- 5 15-11
15- 6 15- 8
15-11 15- 5
15- 1 15- 3
15- 7 15-13
15-11 15-12
17-19 15-13 15-10
17-15 12-15 17-15
15- 8 15- 8
15- 2 15- 5
15- 3 15- 5
15- 9 15-10
-X -X
15- 9 15-10
15- 7 15-11
15- 3 15- 4
15- 6 16-14
15-11 15-11
15- 8 15-10
15-10 15- 4
15-10 15- 8
16-14 15- 5
東大翔 梅村晄平 (名古屋高等)
森晃瑛 森本祥太 (名古屋高等)
吉岡歩 山本倫太郎 (名古屋中)
宇佐美慶祐 増田惇一 (東海学園)
藤村亮輔 李啓源 (名古屋中)
稲葉礼虎 廣瀬玄真 (名古屋中)
山羽一颯 上出陽光 (名古屋高等)
佐々木翔吾 檀原優哉 (名古屋高等)
今橋慶人 青山航大 (名古屋中)
安藤大翔 山下岳之助 (名古屋高等)
鵜飼諒太郎 加賀祐吾 (名古屋中)
安藤光輝 夏目隼太朗 (名古屋中)
渡邊大翔 山口遥 (名古屋高等)
早河佑太 神田載連 (名古屋高等)

女子ダブルスＢ

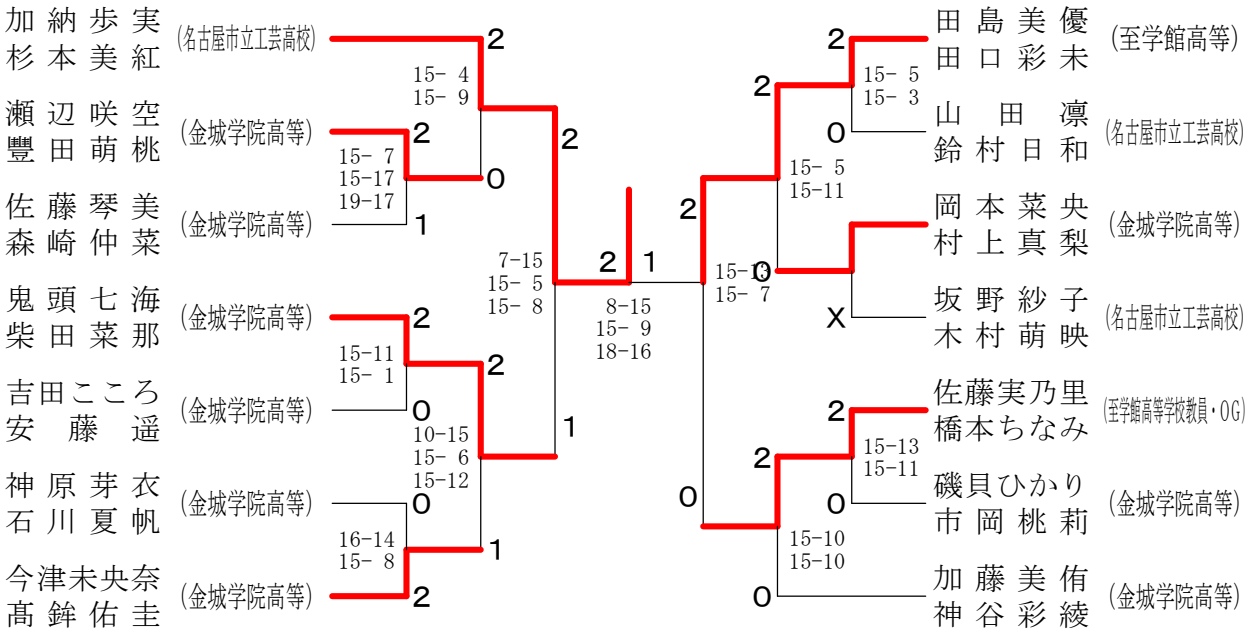
加納歩実
杉本美紅
(名古屋市立工芸高校)
瀬辺咲空
豐田萌桃
(金城学院高等)
佐藤琴美
森崎仲菜
(金城学院高等)
鬼頭七海
柴田菜那
(金城学院高等)
吉田こころ
安藤遥
(金城学院高等)
神原芽衣
石川夏帆
(金城学院高等)
今津未央奈
髙鉾佑圭
(金城学院高等)
15- 4
15- 9
15- 7
15-17
19-17
15-11
15- 1
10-15
15- 6
15-12
16-14
15- 8
7-15
15- 5
15- 8
8-15
15- 9
18-16
15-10
15- 7
15- 5
15- 3
15- 5
15-11
15-13
15-11
15-10
15-10
田島美優
田口彩未
(至学館高等)
山田凛
鈴村日和
(名古屋市立工芸高校)
岡本菜央
村上真梨
(金城学院高等)
坂野紗子
木村萌映
(名古屋市立工芸高校)
佐藤実乃里
橋本ちなみ
(至学館高等学校教員・OG)
磯貝ひかり
市岡桃莉
(金城学院高等)
加藤美侑
神谷彩綾
(金城学院高等)